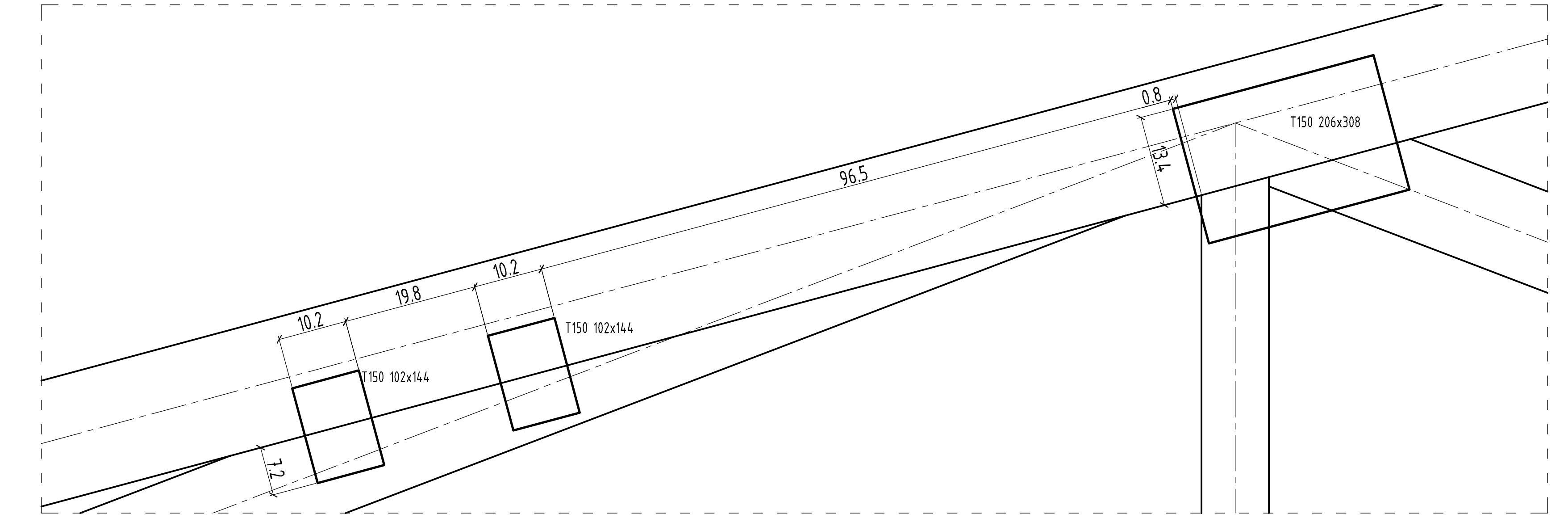

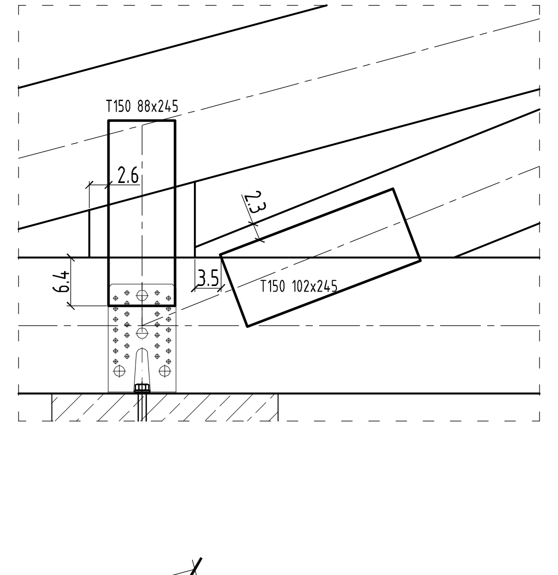

W16

szt.2

ORIENTACYJNE ZESTAWIENIE DREWNA NA 1szt.-Wiązar W16

Nr poz.	Nazwa pozycji	Przekrój B [mm]	Przekrój H [mm]	Długość pozycji [m]	Objętość 1szt. w poz. [m3]	Liczba szt. w poz.	Objętość łączna [m3]	Klasa drewna
PD1	Pas Dolny	60	180	24,780	0,267624	1	0,268	C27
PG1	Pas Górny	60	180	6,458	0,069746	2	0,139	C27
PG2	Pas Górny	60	180	13,016	0,140573	1	0,141	C27
SK1	Skratowanie	60	140	0,100	0,000840	2	0,002	C27
SK2	Skratowanie	60	100	0,724	0,004344	2	0,009	C27
SK3	Skratowanie	60	100	1,353	0,008118	2	0,016	C27
SK4	Skratowanie	60	100	1,343	0,008058	3	0,024	C27
SK5	Skratowanie	60	140	1,343	0,011281	4	0,045	C27
SK6	Skratowanie	60	140	2,213	0,018589	2	0,037	C27
SK7	Skratowanie	60	140	2,357	0,019799	2	0,040	C27
SK8	Skratowanie	60	100	2,053	0,012318	2	0,025	C27
SK9	Skratowanie	60	100	2,038	0,012228	2	0,024	C27
SK10	Skratowanie	60	140	1,595	0,013398	2	0,027	C27
SK11	Skratowanie	60	140	2,517	0,021143	2	0,042	C27
						Razem:	0,839	

UWAGI:
- Ostateczne rozwiązania na etapie rys. warsztatowych
- Wszystkie wymiary sprawdzić na budowie
- Na wieńcu pod pasem dolnym kratownicy zastosować izolacje przeciwwilgociową np. przekładke z papy
- Mocowanie kratownic do wieńca za pośrednictwem kątownika z przetłoczeniem np. firmy DOMAX model KP7, mocować obustronnie.
- Licować górne krawędzie kratownic w celu uzyskania równej płaszczyzny pod poszycie dachowe (poprzez kliny, podkładki drewniane)
-W przypadku zmiany geometrii kratownicy, należy skorygować przebieg tras instalacji (wentylacji, sanitarnych, elektrycznych)

UWAGI:
- Drewno klasy C27 (wiązary)
- Drewno klasy C24 (usztywnienia)
- Kąt nachylenia połaci 15° (26,79%)

Węzeł nr1, Węzeł nr4, Węzeł nr5, Węzeł nr6, Węzeł nr7, Węzeł nr9, Węzeł nr10, Węzeł nr12, Węzeł nr13, Węzeł nr14, Węzeł nr15, Węzeł nr16, Węzeł nr17

UWAGA:
Blachy węzłowe wykonać obustronnie w każdym węźle

projekty KOMERCYJNE

PROJEKTY KOMERCYJNE SP. Z O.O.
26-600 RADOM, ul.Kanałowa 10/12 lok.103
tel. (48) 363 10 02
e-mail: ms@projektykomercyjne.pl

Nazwa inwestycji	**Budowa przedszkola przy Zespole Szkolno-Przedszkolnym w Okuniewie**
Etap	**ETAP II - BUDOWA PRZEDSZKOLA**
Branża	**KONSTRUKCJE**
Stadium	**PROJEKT WYKONAWCZY**
Inwestor	Gmina Halinów, ul. Spółdzielcza 1, 05-074 Halinów
Adres	dz. nr 1686, przy ul.1 Maja, 05-079 Okuniew
Data	grudzień 2014
Tytuł rysunku	**WIĄZAR W16**
Skala	**1 : 25/10**
Projektował	mgr inż. Arkadiusz Dębiec Upr. nr MAZ/0361/POOK/2006
Podpis	
Opracował	mgr inż. Piotr Wąsik
Podpis	
Nr rysunku	**009_PW _2217**