N-N

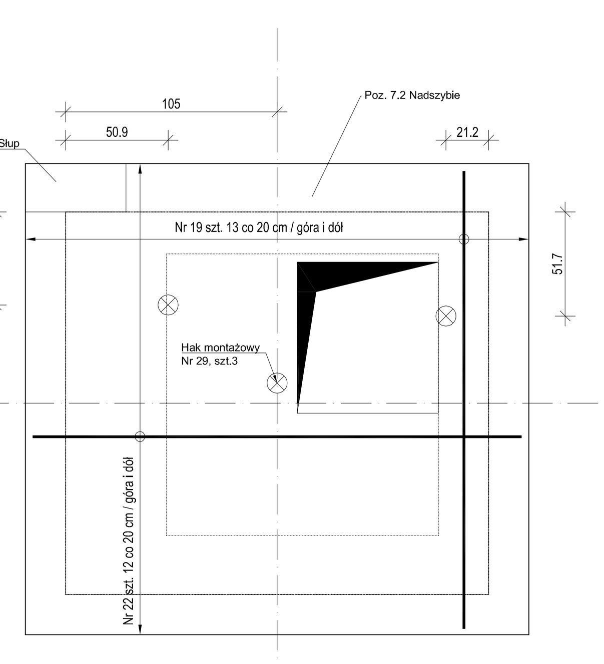

2A-2A

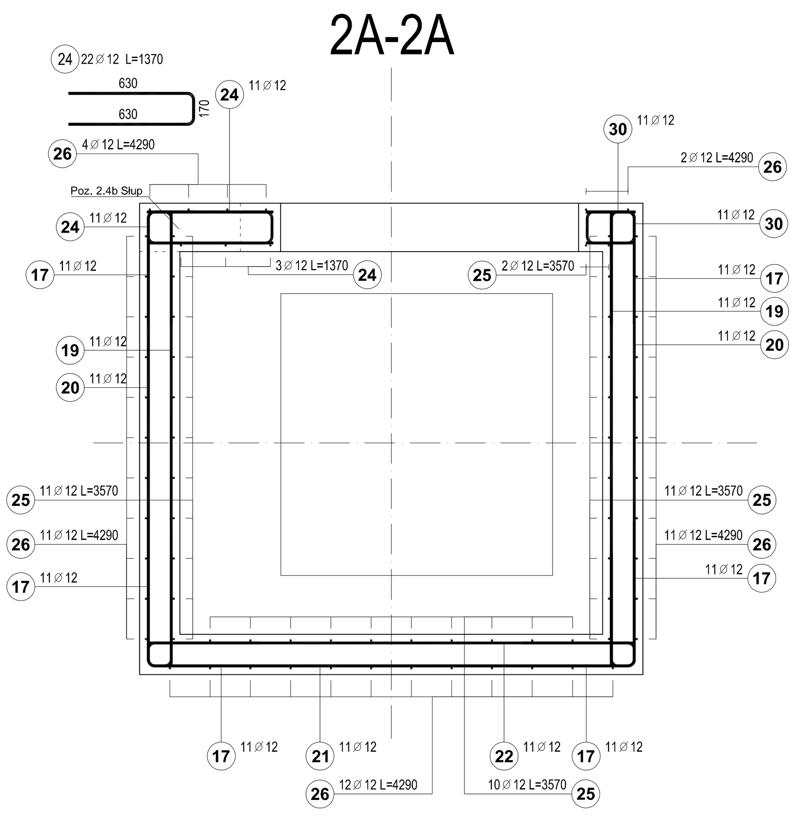

2B-2B

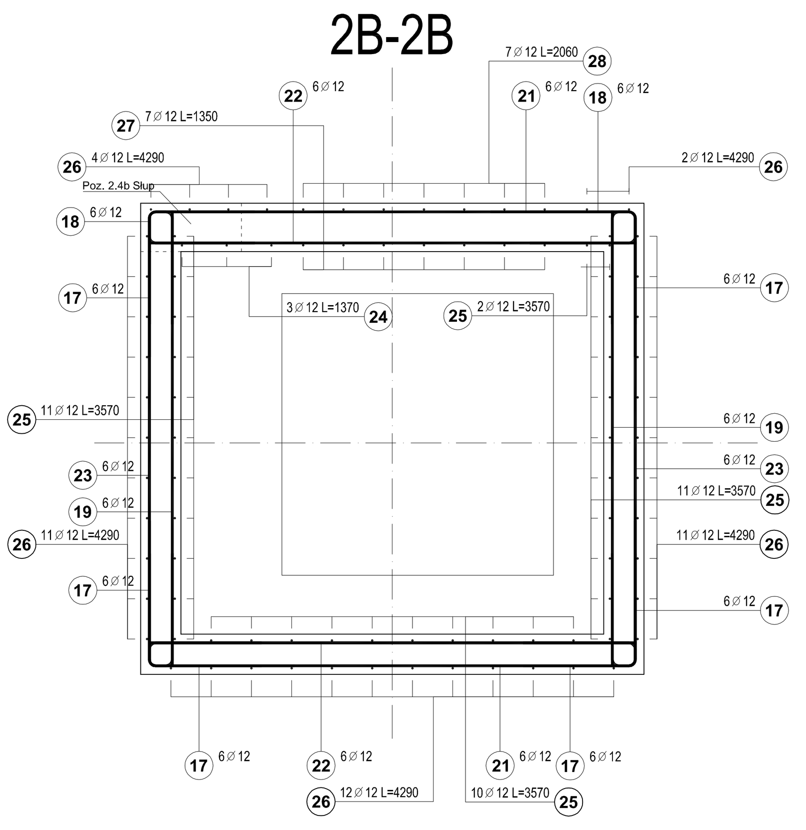

1A-1A

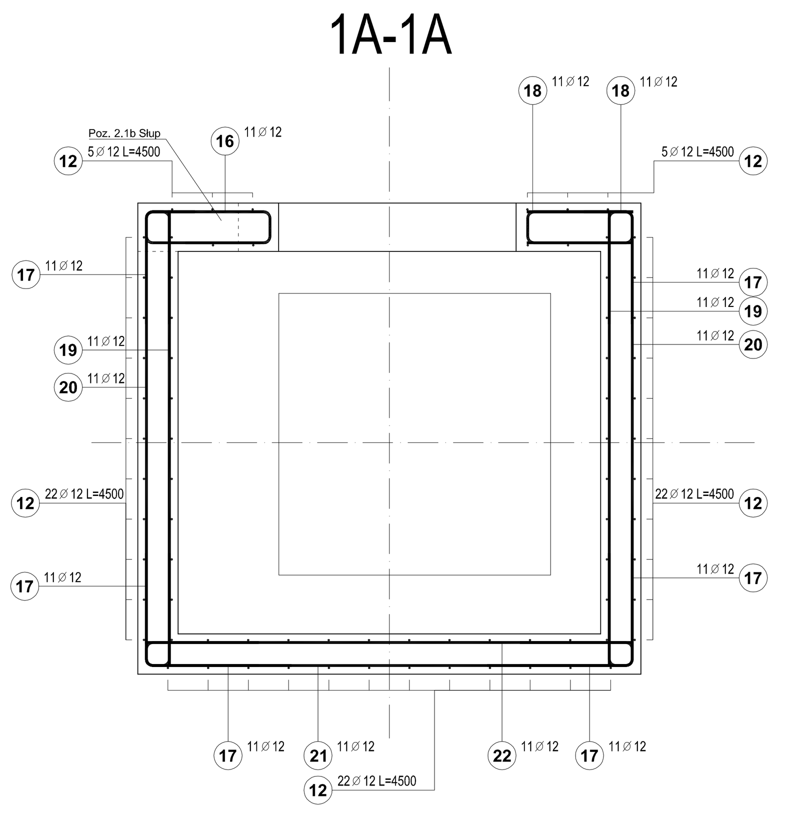

1B-1B

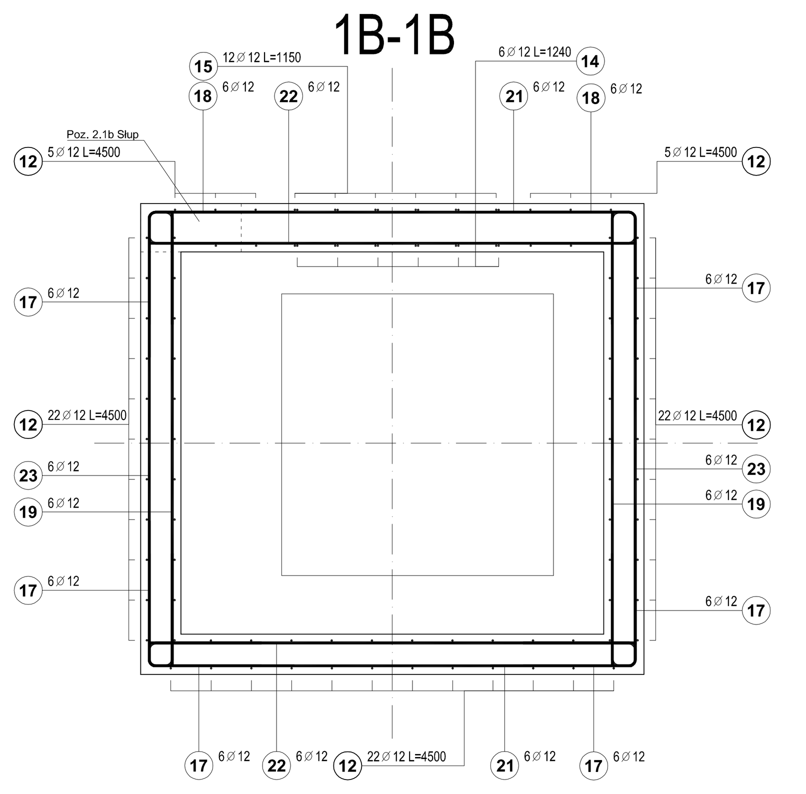

0A-0A

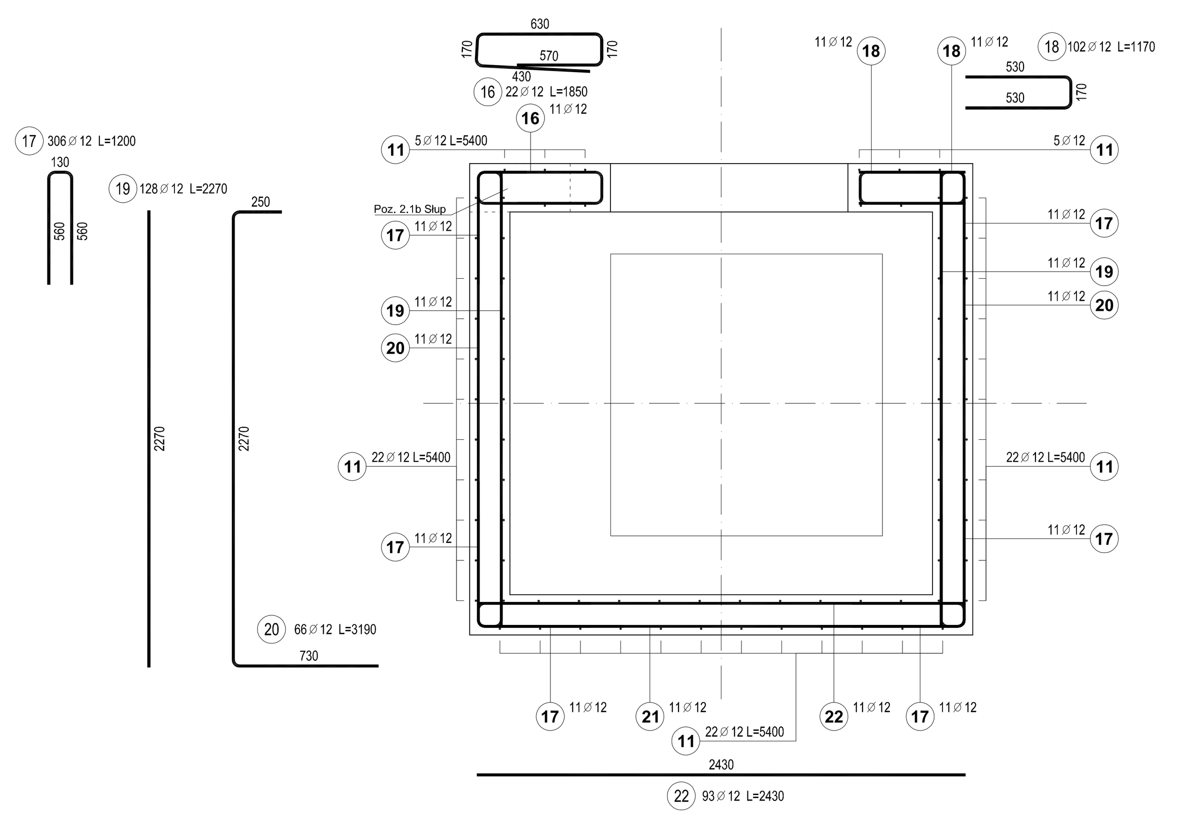

0B-0B

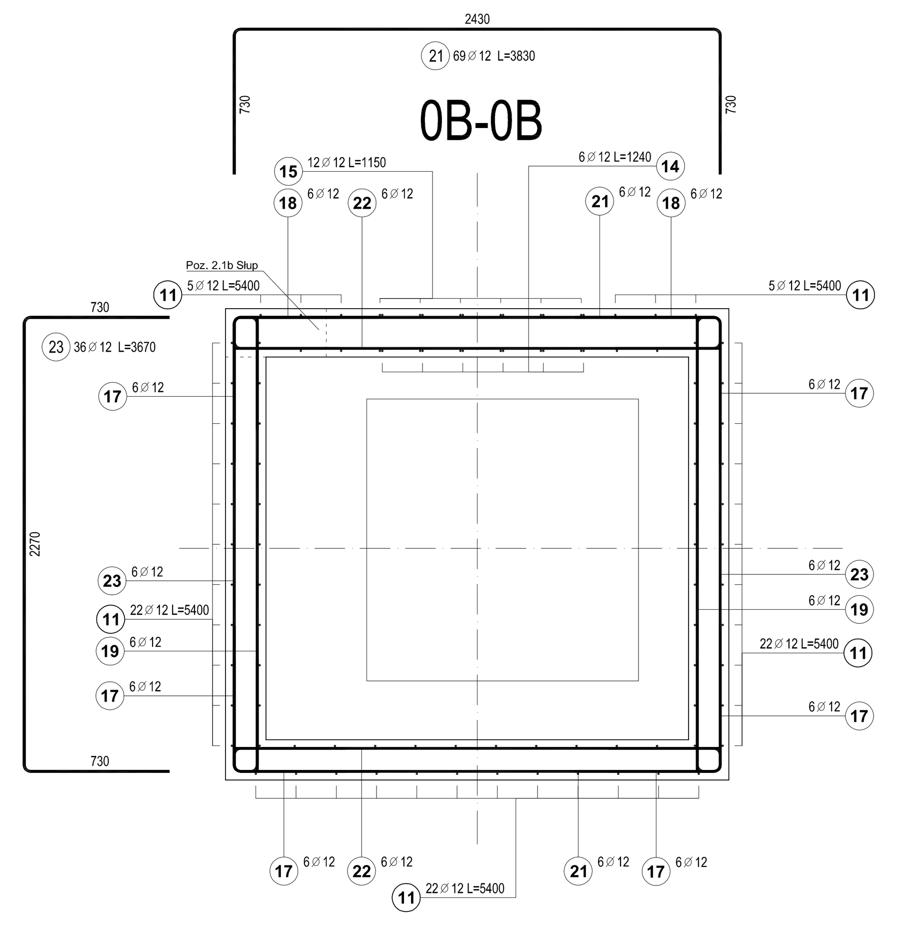

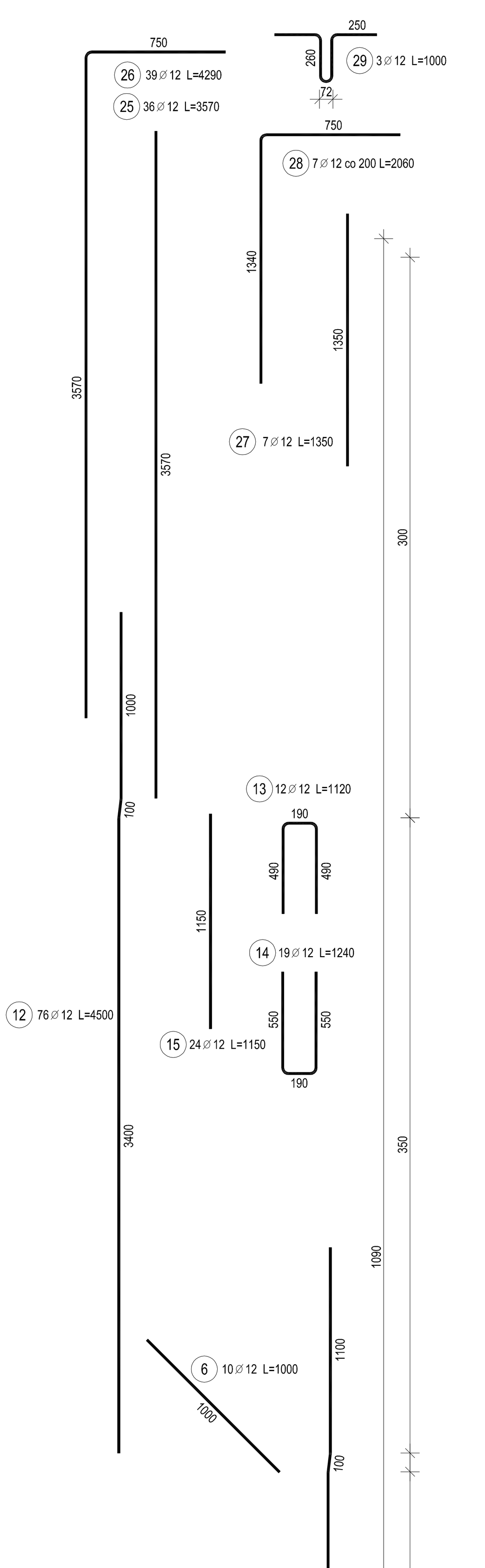

Poz.	Stal Ø A-IIIN	Długość (cm)	ogółem	Długość łączna (m) A-IIIN Ø 12
6	12	100	10	10,00
7	12	140	30	42,00
8	12	144	10	14,40
9	12	238	20	47,60
10	12	222	20	44,40
11	12	540	76	410,40
12	12	450	76	342,00
13	12	112	12	13,44
14	12	124	19	23,56
15	12	115	24	27,60
16	12	185	22	40,70
17	12	120	306	367,20
18	12	117	80	93,60
19	12	227	128	290,56
20	12	319	66	210,54
21	12	383	69	264,27
22	12	243	93	225,99
23	12	367	36	132,12
24	12	137	22	30,14
25	12	357	36	128,52
26	12	429	46	197,34
27	12	135	7	9,45
28	12	206	7	14,42
29	12	100	3	3,00
30	12	61	22	13,42
Długość wg średnic (m)				2996,67
Masa 1 m pręta (kg/m)				0,89
Masa łączna wg średnic (kg)				2661,04
Masa łączna wg gatunku stali (kg)				2661,04
Ogółem (kg)				2661,04

Poz. 7.1 Szyb windowy B-B

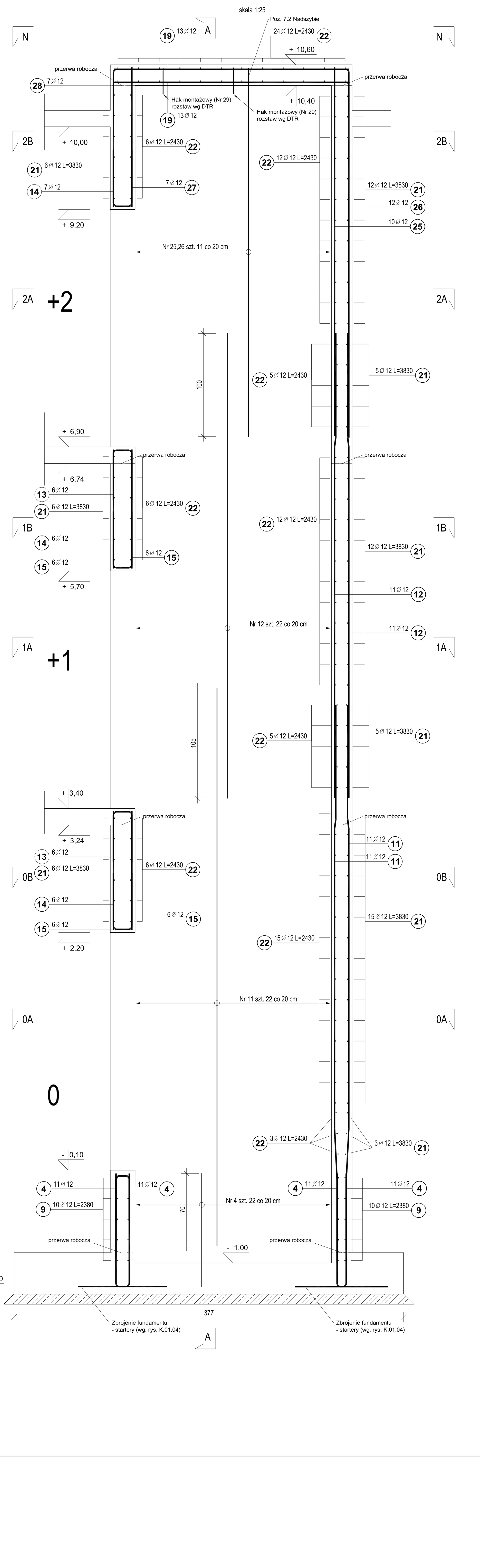

Poz. 7.1 Szyb windowy A-A

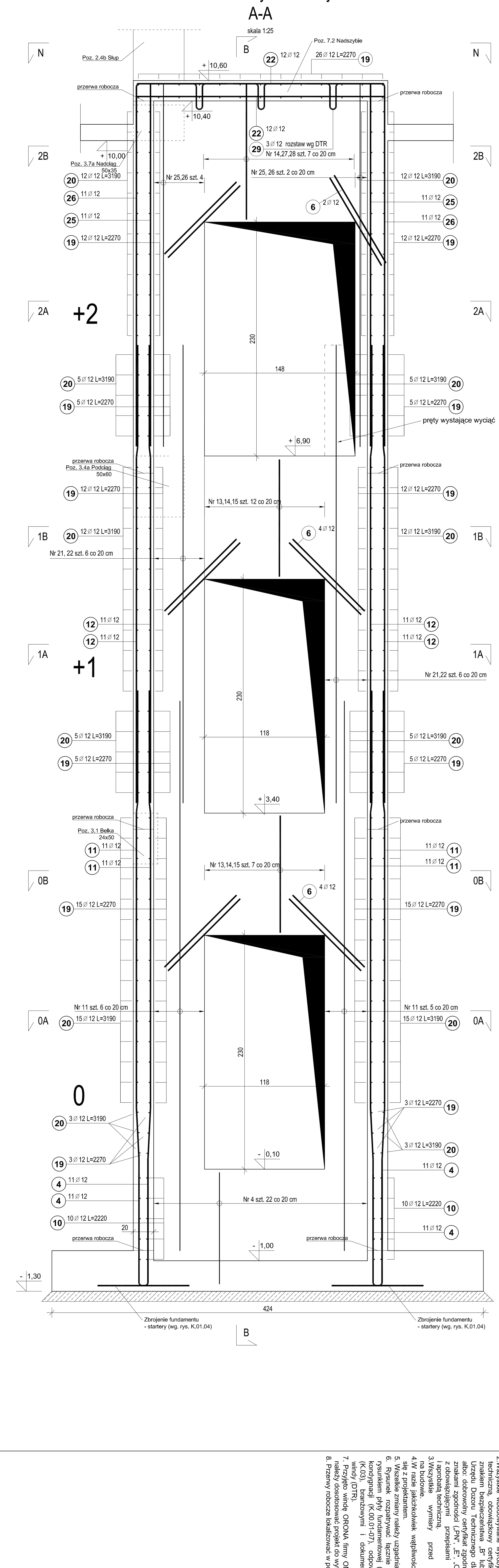

1. Wszystkie prace należy wykonywać zgodnie z Warunkami Technicznymi Wykonywania i Odbioru Robót Budowlano-Montażowych, zgodnie z obowiązującymi przepisami i Polskimi Normami oraz zasadami sztuki budowlanej, instrukcjami producentów poszczególnych materiałów i przepisami BHP przez odpowiednio wykwalifikowanych pracowników, pod stałym nadzorem technicznym.
2. Wszystkie wbudowywane wyroby muszą posiadać: aprobatę techniczną, obowiązkowy certyfikat zgodności i oznaczenie znakiem bezpieczeństwa „B" lub świadectwo dopuszczenia Urzędu Dozoru Technicznego dla urządzeń podlegających albo: dobrowolny certyfikat zgodności i oznaczenie nadanymi znakami zgodności („PN", „E", „O") lub deklarację zgodności z obowiązującymi przepisami oraz Polskimi Normami i aprobatą techniczną.
3. Wszystkie wymiary przed zamówieniem sprawdzić na budowie.
4. W razie jakichkolwiek wątpliwości na budowie skontaktować się z projektantem.
5. Wszelkie zmiany należy uzgadniać z projektantem.
6. Rysunek rozpatrywać łącznie z szalunkowym (K.07.01), rysunkiem płyty fundamentowej (K.01.03 i K.01.04), rzutami kondygnacji (K.00.01-07), odpowiednich belek stropowych (K.03), branżowymi i dokumentacją techniczno-ruchową windy (DTR).
7. Przyjęto windę ORONA firmy OMI Lifts. Przy zmianie windy należy dostosować projekt do wytycznych producenta.
8. Przerwy robocze lokalizować w poziomie dna stropu.

Beton C20/25
Podbeton C8/10
Stal zbrojeniowa: RB 500 W (A-IIIN)
Otulina: 50 mm - fundamenty
25 mm - ściany nośne
Wszystkie rozstawy prętów co 20 cm

WYKONAWCY I PODWYKONAWCY ZOBOWIĄZANI SĄ DO SPRAWDZENIA PROJEKTU, A W SZCZEGÓLNOŚCI WYMIARÓW PRZED PRZYSTĄPIENIEM DO PRAC BUDOWLANYCH

INWESTOR	Gmina Halinów, ul. Spółdzielcza 1, 05-074 Halinów
INWESTYCJA	Budowa gimnazjum przy Zespole Szkół w Halinowie
LOKALIZACJA	ul. Okuniewska 115, 05-074 Halinów, nr działki 19/6
STADIUM	PROJEKT WYKONAWCZY
JEDNOSTKA PROJEKTOWA PROWADZĄCA	DEMIURG kompleksowa obsługa inwestycji, ul. Pniewska 11/2, PL 60-277 Poznań, tel./fax +48 61 662 11 40, www.demiurg.com.pl

FUNKCJA	IMIĘ I NAZWISKO	NR UPR.	PODPIS
PROJEKTOWAŁ:	mgr inż. Jan Lekan	33/86/Pw	
SPRAWDZIŁ:	mgr inż. Mikołaj Jankowski	WKP/0168/POOK/03	
OPRACOWAŁ:	mgr inż. Łukasz Klekotko		
OPRACOWAŁ:	inż. Marcin Grabowski		

TREŚĆ RYS.: Poz. 7.1 Szyb windowy - rys. zbrojeniowy

SKALA: 1:25

DATA	NR REWIZJI	NR RYSUNKU	NR KONTRAKTU
MAJ 2013	00	K.07.02	000085

BRANŻA: K