Poz. 3.22 Nadciąg
szt. 1

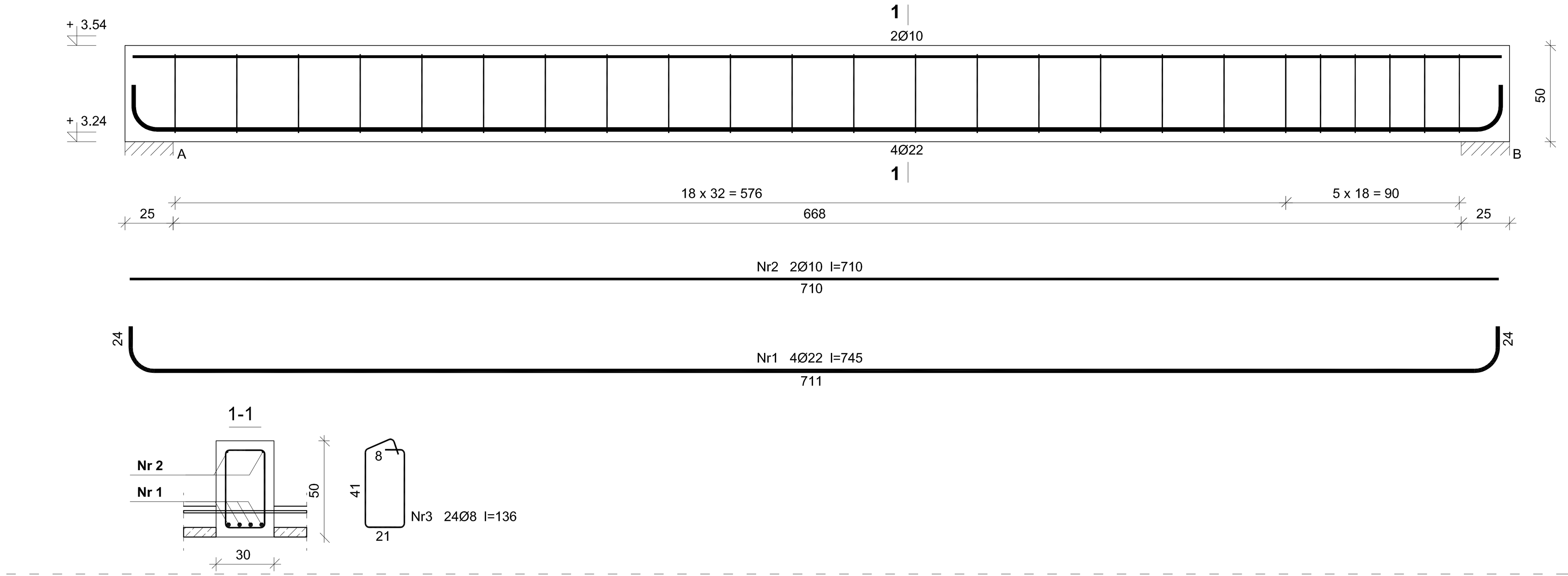

Poz. 3.21 Nadciąg
szt. 11

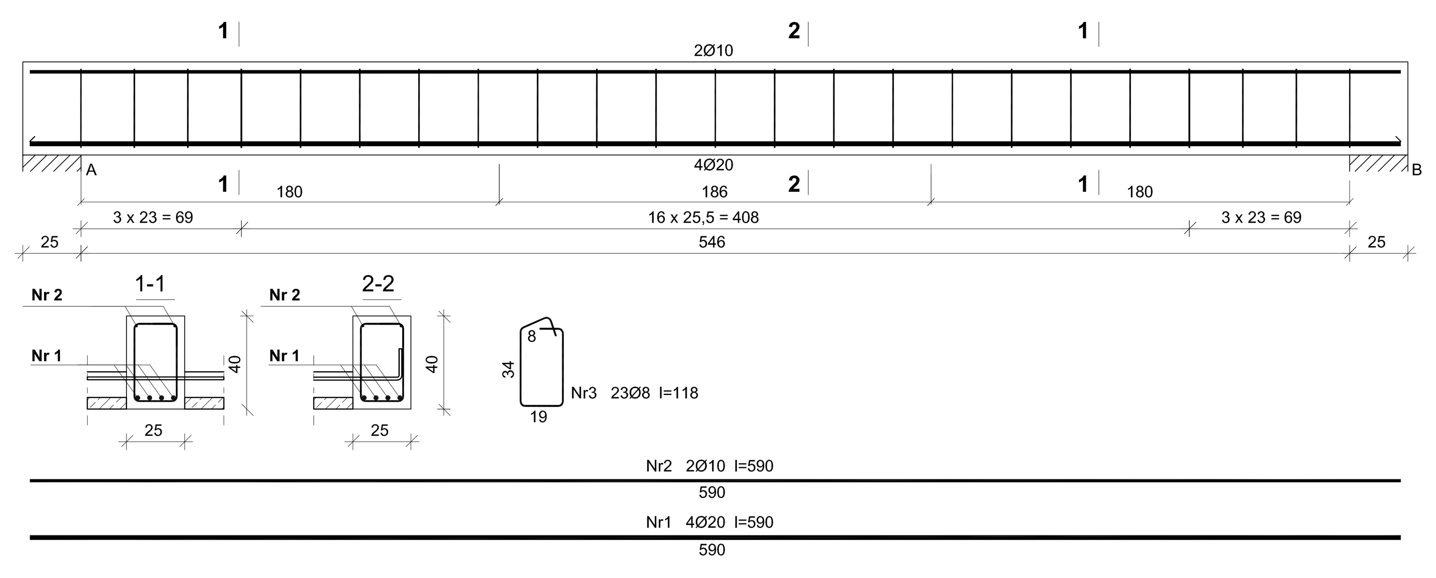

Poz. 3.20 Nadproże
szt. 1

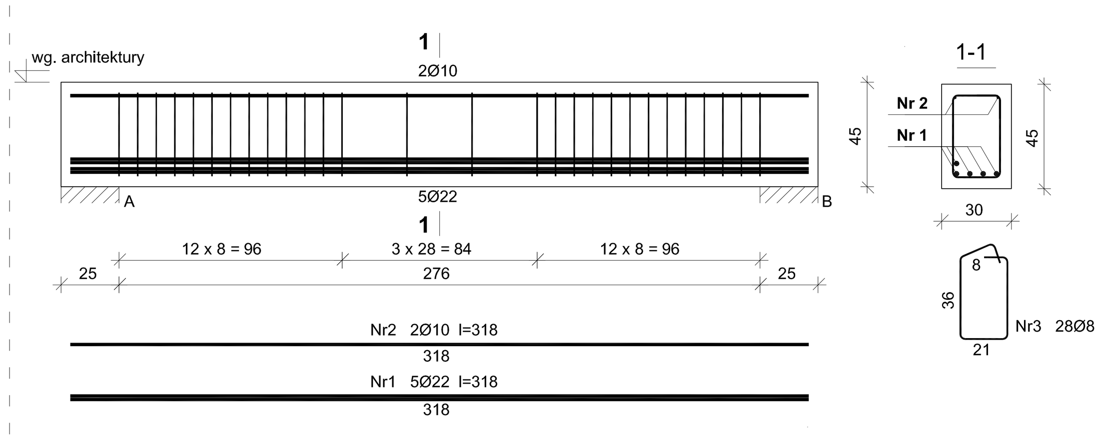

Poz. 3.14 Nadproże
szt. 3

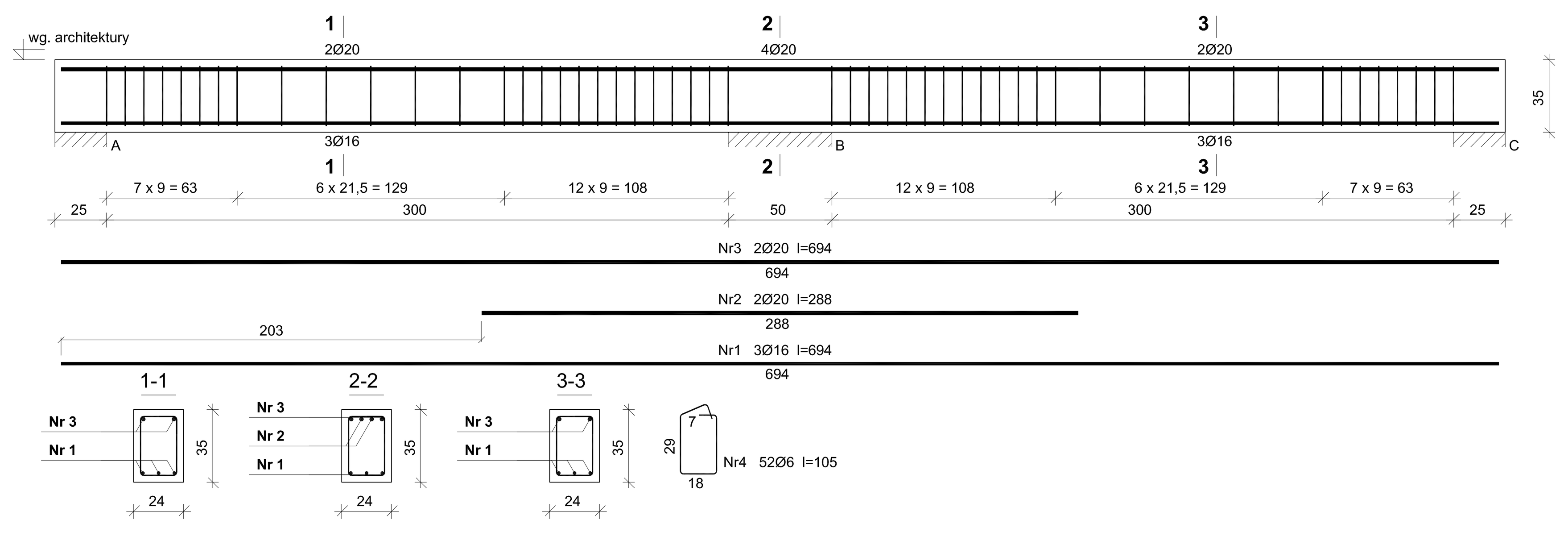

Poz. 3.21a Nadciąg
szt. 1

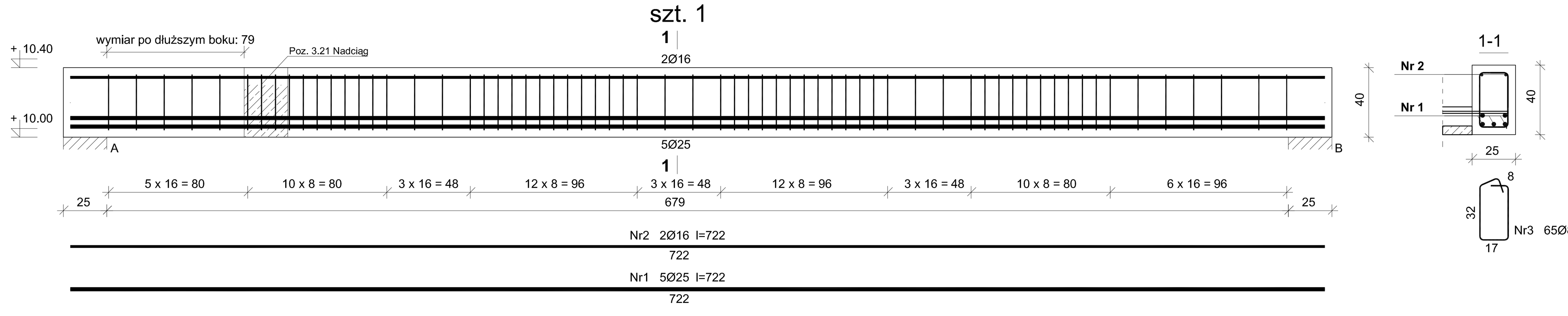

Poz. 3.15 Nadproże
szt. 6

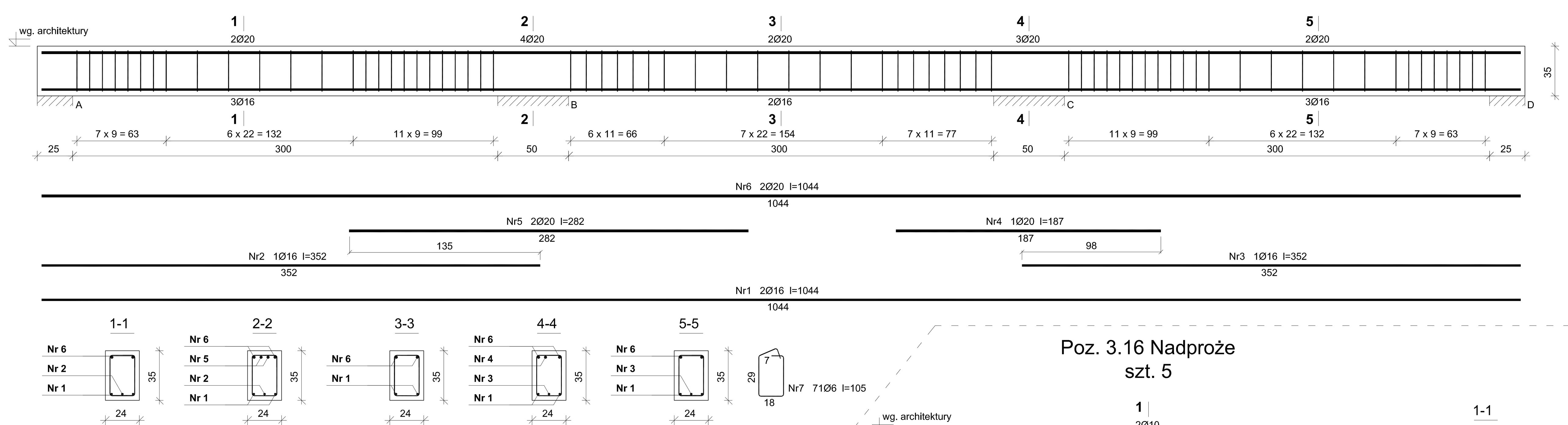

Poz. 3.14a Nadproże
szt. 1

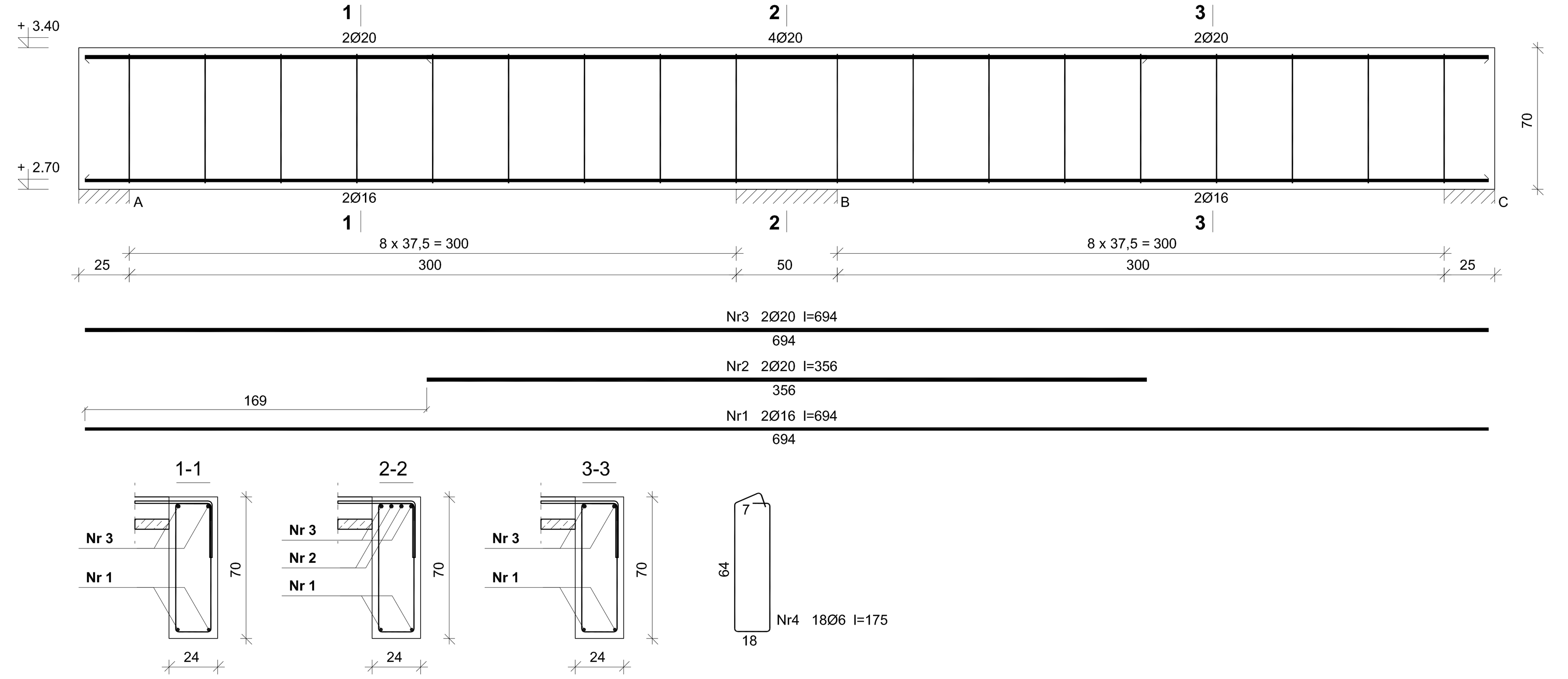

Poz. 3.17 Nadproże
szt. 1

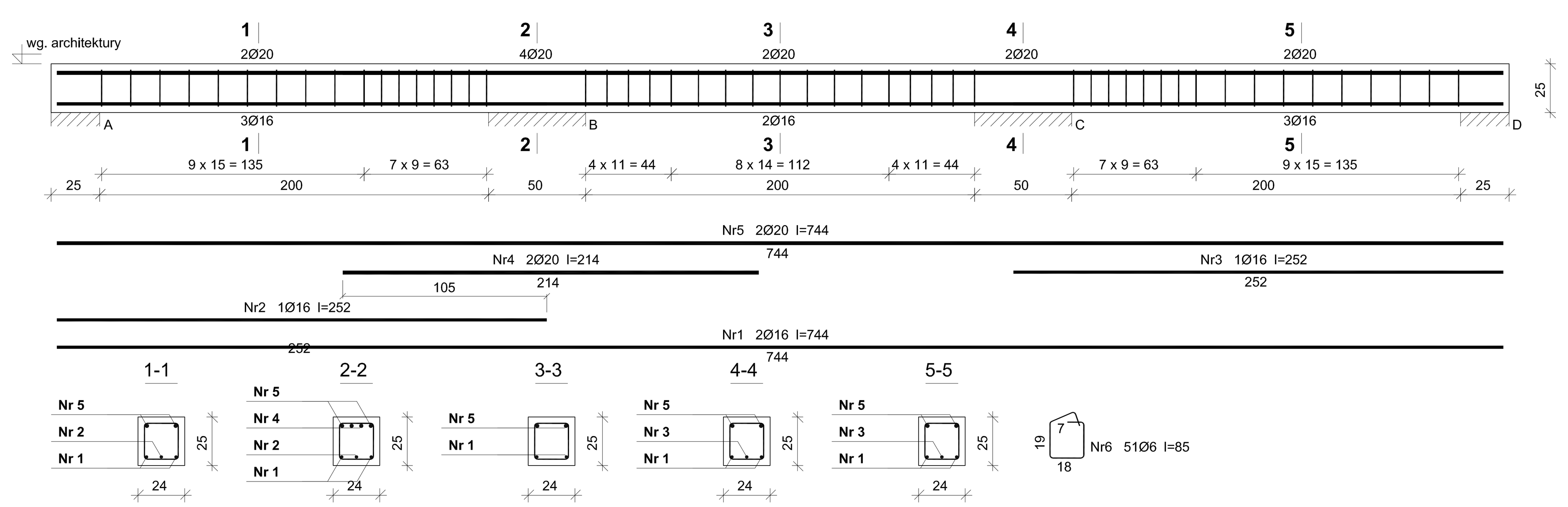

Poz. 3.16 Nadproże
szt. 5

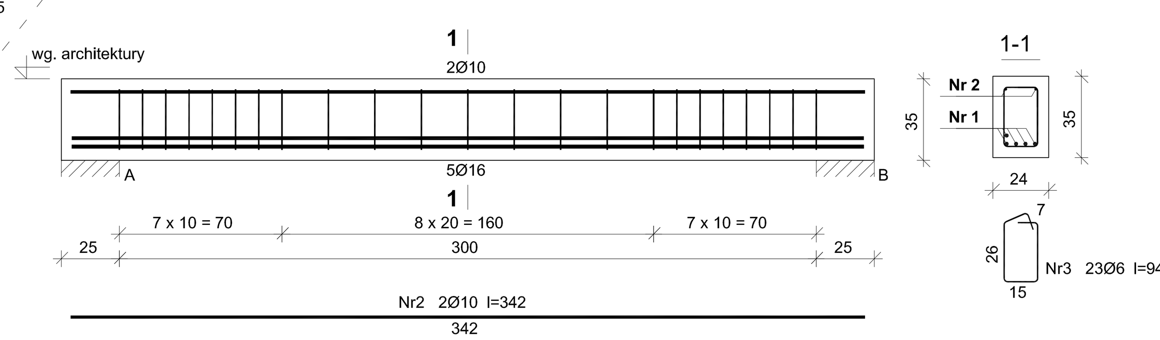

1. Wszystkie prace należy wykonywać zgodnie z Warunkami Technicznymi Wykonywania i Odbioru Robót Budowlano-Montażowych, zgodnie z obowiązującymi przepisami i Polskimi Normami oraz zasadami sztuki budowlanej, instrukcjami producentów poszczególnych materiałów i przepisami BHP przez odpowiednio wykwalifikowanych pracowników, pod stałym nadzorem technicznym.
2. Wszystkie wbudowywane wyroby muszą posiadać: aprobatę techniczną, obowiązkowy certyfikat zgodności i oznaczenie znakiem bezpieczeństwa „B" lub świadectwo dopuszczenia Urzędu Dozoru Technicznego dla urządzeń poddozorowych albo dobrowolny certyfikat zgodności i oznaczenie nadanymi znakami zgodności („PN", „E", „O") lub deklarację zgodności z obowiązującymi przepisami oraz Polskimi Normami i aprobatą techniczną.
3. Wszystkie wymiary przed zamówieniem sprawdzić na budowie.
4. W razie jakichkolwiek wątpliwości na budowie skontaktować się z projektantem.
5. Wszelkie zmiany należy uzgadniać z projektantem.
6. Zbrojenie górne uciąglające i/lub kotwiące płytę stropu filigran na podporze jest w zakresie projektu wykonawczego stropu dostarczonego przez producenta płyt.
7. Rysunek rozpatrywać łącznie z rzutami kondygnacji (K.00.01-07), rysunkami słupów (K.02.01-02) oraz branżowymi.

Poz. 3.22 Nadciąg - wykaz zbrojenia dla 1 szt.

Nr	Średnica [mm]	Długość [cm]	Liczba [szt.]	Długość ogólna [m] RB500W Ø8	Ø10	Ø22
1.	22	745	4			29,80
2.	10	710	2		14,20	
3.	8	137	24	32,88		
Długość ogólna wg średnic			[m]	32,9	14,2	29,9
Masa 1mb pręta			[kg/mb]	0,395	0,617	2,984
Masa prętów wg średnic			[kg]	13,0	8,8	89,2
Masa prętów wg gatunków stali			[kg]		111,0	
Masa całkowita			[kg]		**111**	

Poz. 3.21a Nadciąg - wykaz zbrojenia dla 1 szt.

Nr	Średnica [mm]	Długość [cm]	Liczba [szt.]	Długość ogólna [m] RB500W Ø8	Ø16	Ø25
1.	25	722	5			36,10
2.	16	722	2		14,40	
3.	8	111	65	72,15		
Długość ogólna wg średnic			[m]	72,15	14,40	36,10
Masa 1mb pręta			[kg/mb]	0,395	1,578	3,853
Masa prętów wg średnic			[kg]	28,50	22,70	139,10
Masa prętów wg gatunków stali			[kg]		190,30	
Masa całkowita			[kg]		**190**	

Poz. 3.21 Nadciąg - wykaz zbrojenia dla 1 szt.

Nr	Średnica [mm]	Długość [cm]	Liczba [szt.]	Długość ogólna [m] RB500W Ø8	Ø10	Ø20
1.	20	590	4			23,60
2.	10	590	2		11,80	
3.	8	118	23	27,14		
Długość ogólna wg średnic			[m]	27,2	11,9	23,7
Masa 1mb pręta			[kg/mb]	0,395	0,617	2,466
Masa prętów wg średnic			[kg]	10,7	7,3	58,4
Masa prętów wg gatunków stali			[kg]		76,4	
Masa całkowita			[kg]		**77**	

Poz. 3.20 Nadproże - wykaz zbrojenia dla 1 szt.

Nr	Średnica [mm]	Długość [cm]	Liczba [szt.]	Długość ogólna [m] RB500W Ø8	Ø10	Ø22
1.	22	318	5			17,65
2.	10	318	2		6,36	
3.	8	126	28	35,28		
Długość ogólna wg średnic			[m]	35,3	6,4	17,7
Masa 1mb pręta			[kg/mb]	0,395	0,617	2,984
Masa prętów wg średnic			[kg]	13,9	3,9	52,8
Masa prętów wg gatunków stali			[kg]		70,6	
Masa całkowita			[kg]		**71**	

Poz. 3.17 Nadproże - wykaz zbrojenia dla 1 szt.

Nr	Średnica [mm]	Długość [cm]	Liczba [szt.]	Długość ogólna [m] RB500W Ø6	Ø16	Ø20
1.	16	744	2		14,88	
2.	16	252	1		2,52	
3.	16	252	1		2,52	
4.	20	214	2			4,28
5.	20	744	2			14,88
6.	6	86	51	43,86		
Długość ogólna wg średnic			[m]	43,9	20,0	19,2
Masa 1mb pręta			[kg/mb]	0,222	1,578	2,466
Masa prętów wg średnic			[kg]	9,7	31,6	47,3
Masa prętów wg gatunków stali			[kg]		88,6	
Masa całkowita			[kg]		**89**	

Poz. 3.16 Nadproże - wykaz zbrojenia dla 1 szt.

Nr	Średnica [mm]	Długość [cm]	Liczba [szt.]	Długość ogólna [m] RB500W Ø6	Ø10	Ø16
1.	16	341	5			17,05
2.	10	342	2		6,84	
3.	6	94	23	21,62		
Długość ogólna wg średnic			[m]	21,7	6,9	17,1
Masa 1mb pręta			[kg/mb]	0,222	0,617	1,578
Masa prętów wg średnic			[kg]	4,8	4,3	27,0
Masa prętów wg gatunków stali			[kg]		36,1	
Masa całkowita			[kg]		**37**	

Poz. 3.15 Nadproże - wykaz zbrojenia dla 1 szt.

Nr	Średnica [mm]	Długość [cm]	Liczba [szt.]	Długość ogólna [m] RB500W Ø6	Ø16	Ø20
1.	16	1044	2		20,88	
2.	16	352	1		3,52	
3.	16	352	1		3,52	
4.	20	187	1			1,87
5.	20	282	2			5,64
6.	20	1044	2			20,88
7.	6	106	71	75,26		
Długość ogólna wg średnic			[m]	75,3	28,0	28,4
Masa 1mb pręta			[kg/mb]	0,222	1,578	2,466
Masa prętów wg średnic			[kg]	16,7	44,2	70,0
Masa prętów wg gatunków stali			[kg]		130,9	
Masa całkowita			[kg]		**131**	

Poz. 3.14a Nadciąg - wykaz zbrojenia dla 1 szt.

Nr	Średnica [mm]	Długość [cm]	Liczba [szt.]	Długość ogólna [m] RB500W Ø6	Ø16	Ø20
1.	16	694	2		13,88	
2.	20	356	2			7,12
3.	20	694	2			13,88
4.	6	176	18	31,68		
Długość ogólna wg średnic			[m]	31,7	13,9	21,0
Masa 1mb pręta			[kg/mb]	0,222	1,578	2,466
Masa prętów wg średnic			[kg]	7,0	21,9	51,8
Masa prętów wg gatunków stali			[kg]		80,7	
Masa całkowita			[kg]		**81**	

Poz. 3.14 Nadproże - wykaz zbrojenia dla 1 szt.

Nr	Średnica [mm]	Długość [cm]	Liczba [szt.]	Długość ogólna [m] RB500W Ø6	Ø16	Ø20
1.	16	694	3		20,82	
2.	20	288	2			5,76
3.	20	694	2			13,88
4.	6	106	52	55,12		
Długość ogólna wg średnic			[m]	55,2	20,9	19,7
Masa 1mb pręta			[kg/mb]	0,222	1,578	2,466
Masa prętów wg średnic			[kg]	12,3	33,0	48,6
Masa prętów wg gatunków stali			[kg]		93,9	
Masa całkowita			[kg]		**94**	

Beton C20/25
Stal zbrojeniowa: RB 500 W (A-IIIN)
Otulina: 30 mm - poz. 3.14, 3.14a, 3.15, 3.17
40 mm - poz. 3.21, 3.21a
45 mm - poz. 3.16, 3.20, 3.22

WYKONAWCY I PODWYKONAWCY ZOBOWIĄZANI SĄ DO SPRAWDZENIA PROJEKTU, A W SZCZEGÓLNOŚCI WYMIARÓW PRZED PRZYSTĄPIENIEM DO PRAC BUDOWLANYCH

INWESTOR	Gmina Halinów ul. Spółdzielcza 1 05-074 Halinów
INWESTYCJA	Budowa gimnazjum przy Zespole Szkół w Halinowie
LOKALIZACJA	ul. Okuniewska 115, 05-074 Halinów nr działki 19/6
STADIUM	PROJEKT WYKONAWCZY

JEDNOSTKA PROJEKTOWA PROWADZĄCA

DEMIURG kompleksowa obsługa inwestycji
ul. Płowiecka 11/2
PL 60-277 Poznań
tel./fax: +48 61 662 11 40
www.demiurg.com.pl

FUNKCJA	IMIĘ I NAZWISKO	NR UPR.	PODPIS
PROJEKTOWAŁ:	mgr inż. Jan Lekan	33/86/Pw	
SPRAWDZIŁ:	mgr inż. Mikołaj Jankowski	WKP/0168/POOK/05	
OPRACOWAŁ:	mgr inż. Łukasz Klekotko		
OPRACOWAŁ:	inż. Marcin Grabowski		

TREŚĆ RYS.	Poz. 3.14-3.17, 3.20-3.22 Belki		SKALA 1:20
DATA	MAJ 2013	NR KONTRAKTU	000985
BRANŻA K	NR REWIZJI 00	NR RYSUNKU K.03.05	

Rysunek stanowi własność firmy DEMIURG i nie może być kopiowany, rozpowszechniany, modyfikowany, i udostępniany osobom trzecim bez wcześniejszej pisemnej zgody właściciela.